Lösung im Mehrfamilienhaus

Schutz vor Legionellenvermehrung in Wohnungen mittels NEUER ZIRKULATION

Mit der klassischen Zirkulation werden die Warmwasserleitungen bis zum jeweiligen Wohnungseingang vor Legionellenvermehrung geschützt.
Die Leitungen innerhalb der Wohnungen sowie die Kaltwassersteigleitung sind stagnierend und somit hinsichtlich evtl. Legionellenvermehrung gefährdet.

Besonderheit/Verbesserung durch Neue Zirkulation:

- Zapfungsunabhängiger Schutz sämtlicher Wohnungsleitungen (Warm- und erstmalig auch Kaltwasserleitungen) hinsichtlich Legionellenvermehrung
- Auch Kaltwasser-Steigleitungen werden durch ständig langsamen Wassertausch geschützt
- Zentraler Warmwasserspeicher liefert legionellenarmes Wasser und wirkt damit als Legionellenfilter im Kreislauf
- Einfacher nachträglicher Einbau in Gebäuden mit Legionellenproblemen
- Dauerhafter und zuverlässiger Anlagenschutz – verglichen mit nur selten erfolgter therm. Desinfektion
- Reduzierung von leitungsbedingten Schadstoffen (Kupfer, Blei etc.) in Altanlagen
- Einfacher und zuverlässiger Legionellenschutz der beiden hygienisch bedenklichen Totleitungen zum Entlüftungs-Schacht (Einbau eines ZR-P ES)
- Kompletter Wasseraustausch ca. alle 2 Std. (eine Legionellenverdopplung findet max. alle 3-5 Std statt)

Achtung neuartige Rohrverlegung:
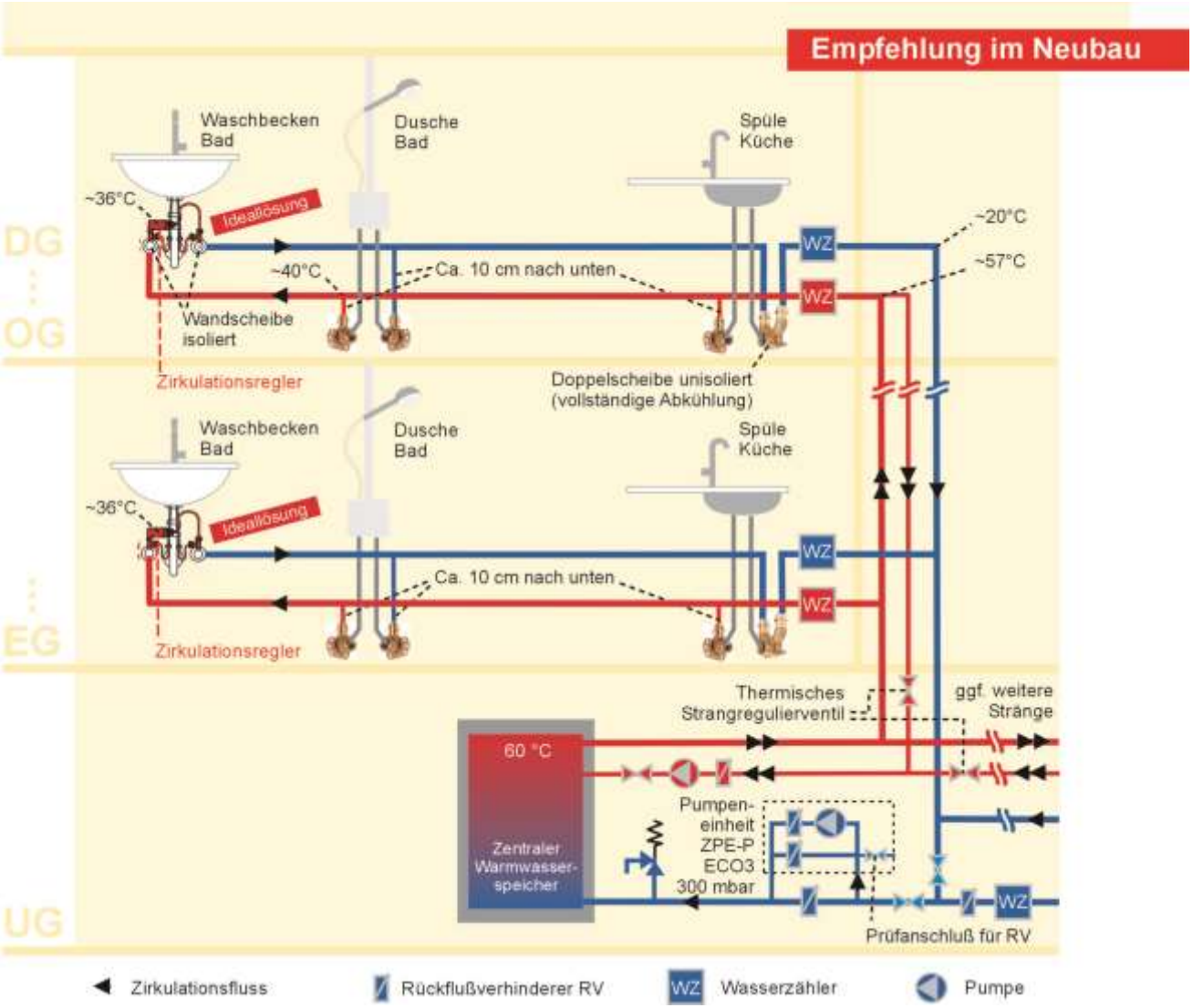
Rohrverlegung mittels Durchschleifen mit T-Stück und ca. 10 cm senkrechter Stichleitung nach unten zu kalter Wandscheibe - Näheres siehe Seite 2